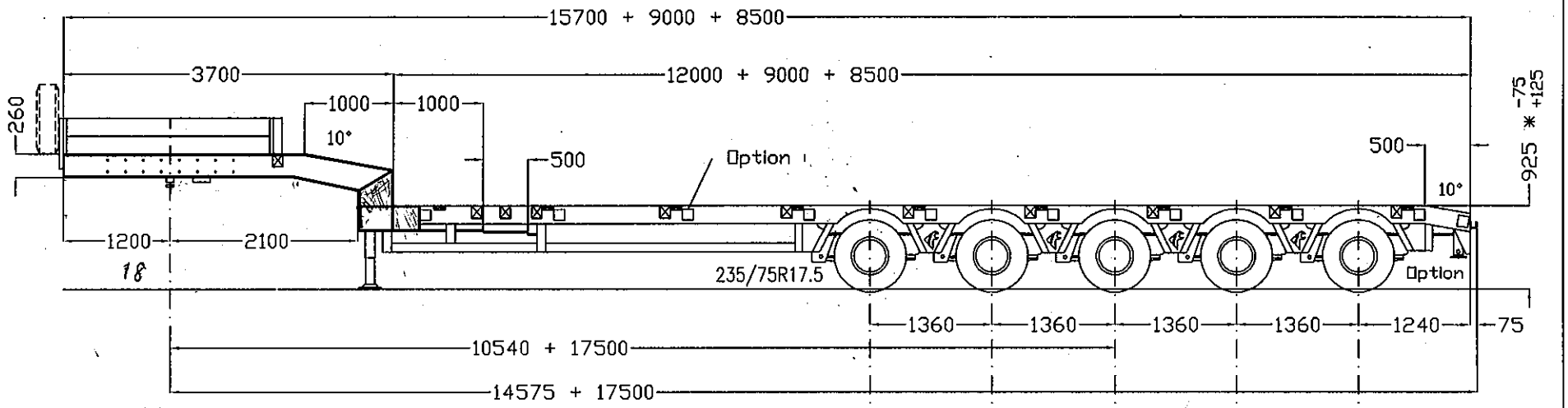

* : beladen/en charge/loaden

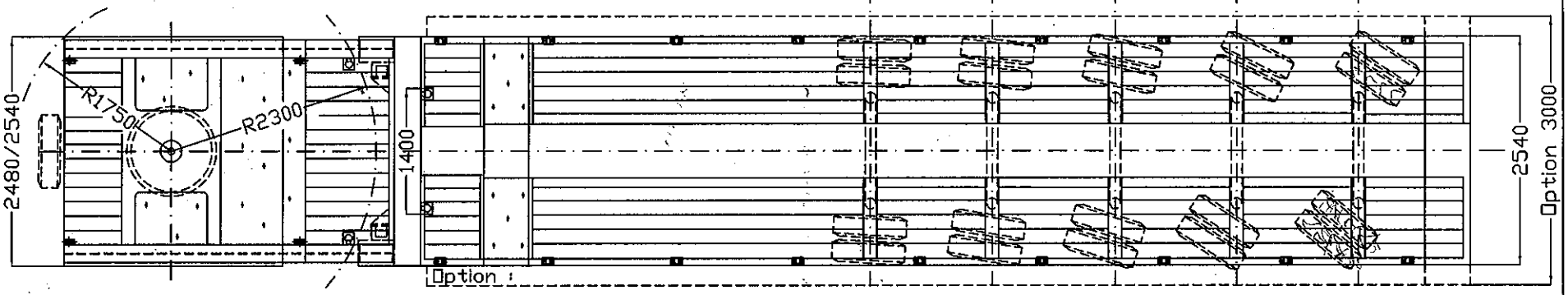

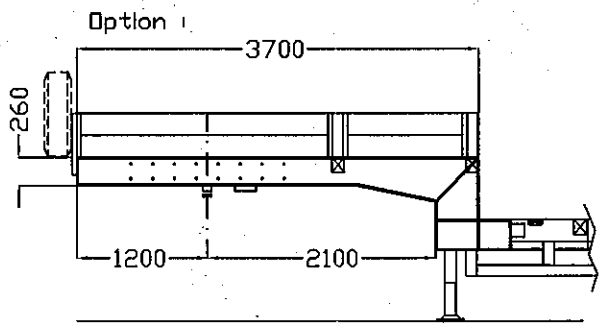

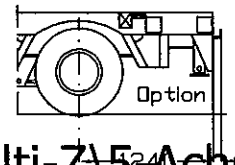

52544-1			Multi-Z-5L-AA
gez.	04.08.09	H.Luc	25AT-12.00-17.5-2.54
gepr			

FAYMONVILLE SPECIAL TRAILERS

Schwarzenbach 12
B-4760 BÜLLINGEN
Tel. : ++32/80/640 155
Fax.: ++32/80/640 151

Multimax

Q:\Skizzen\Neues Angebotsprogramm\Multi-Z\5-Achser\-AA\Multi-Z-5L-AA-25AT-12.00-17.5-2